Scivola T 196 Class - quadro maniglia e chiave

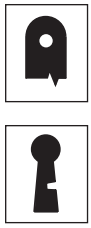

Utilizzo

Il gancio della serratura viene azionato e bloccato girando la chiave.
Per movimentare l'anta, utilizzare la levetta di trascinamento posta nel frontale della serratura.
L'impugnatura ergonomica consente di superare la resistenza dei sistemi di ammortizzo delle porte scorrevoli.

Fissaggio

Fissaggio di serratura ed incontro con quattro viti da 4x20 mm.

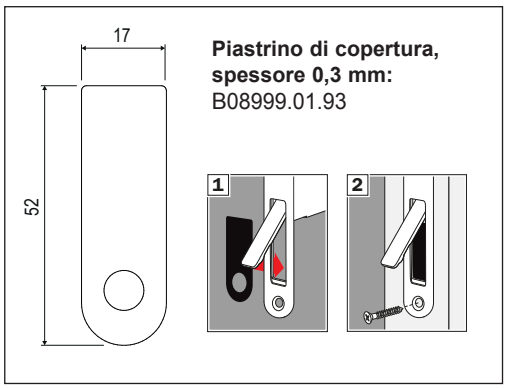

Piastrino di copertura, spessore 0,3 mm:
B08999.01.93

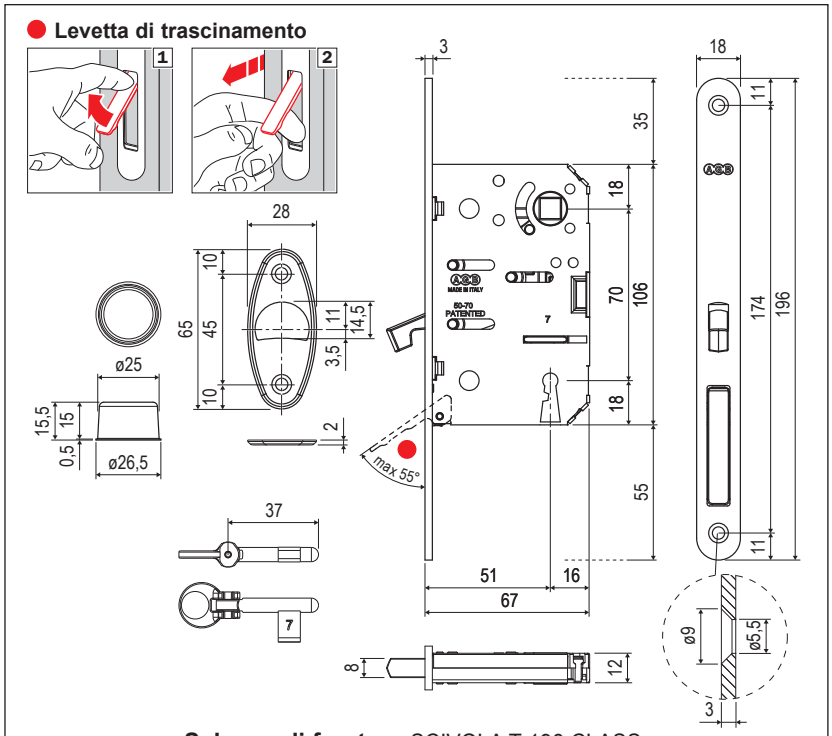

Schema di foratura SCIVOLA T 196 CLASS

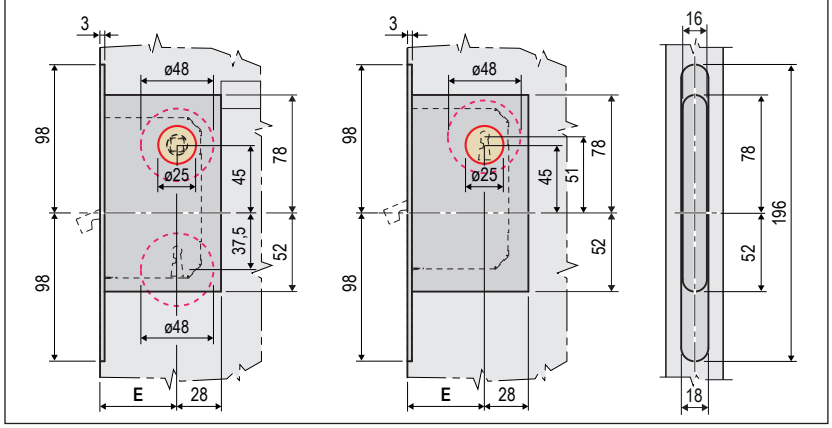

Schema di foratura unificato

MEDIANA EVOLUTION PER KIT VENTI5

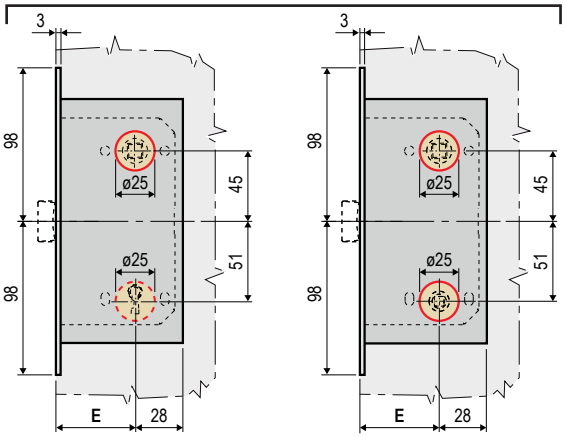

SCIVOLA T 196 CLASS PER KIT VENTI5

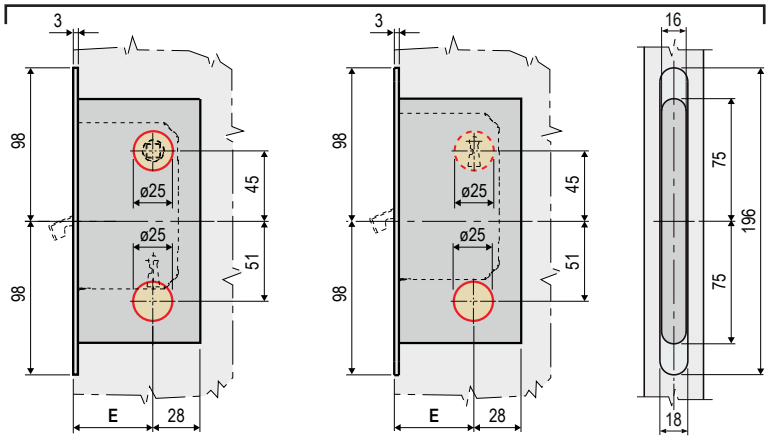

Specifiche d'ordine

Materiale	Articolo	
ACCIAIO	B08961.50.XX	1

NB. *Riferirsi al listino in vigore per verificare la disponibilità delle finiture.*